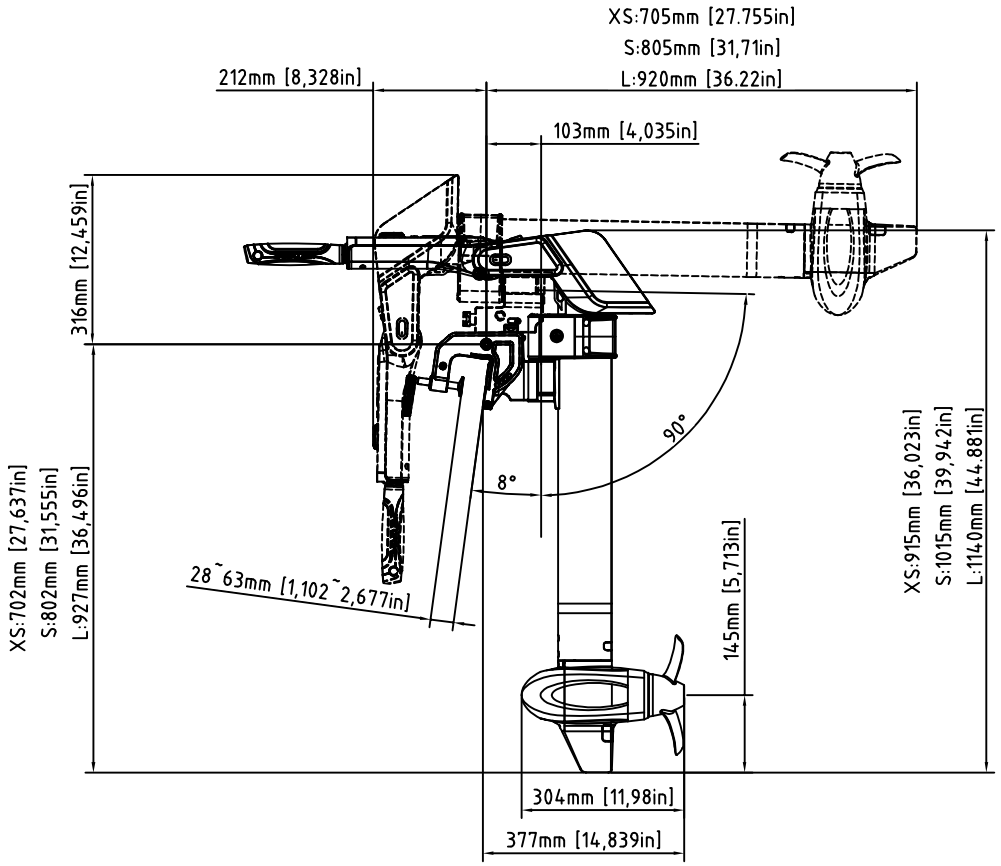

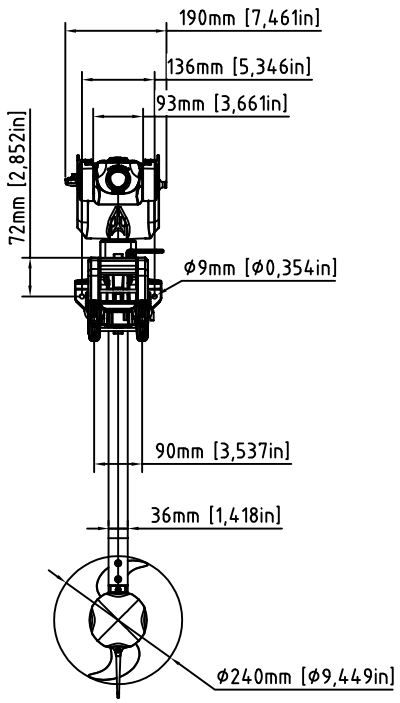

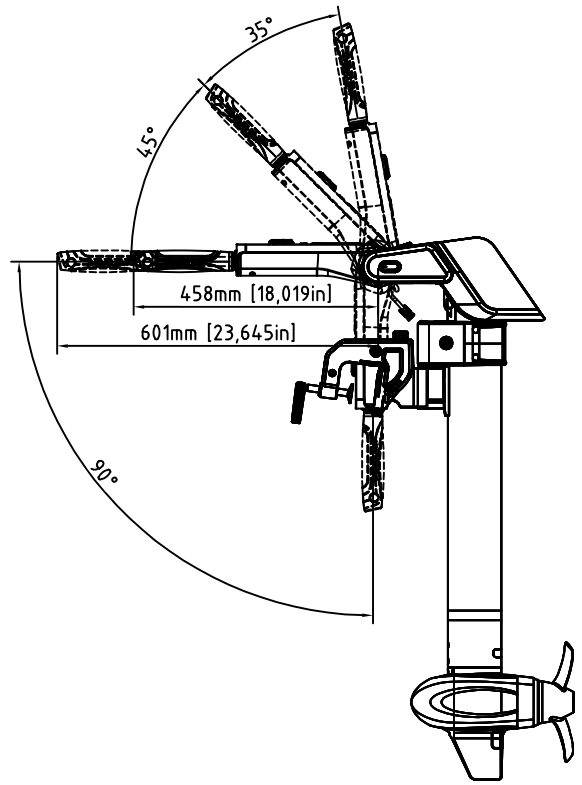

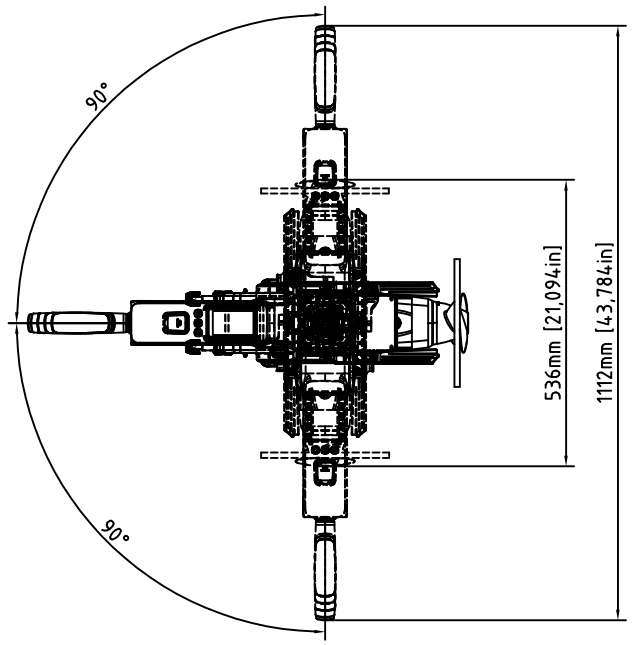

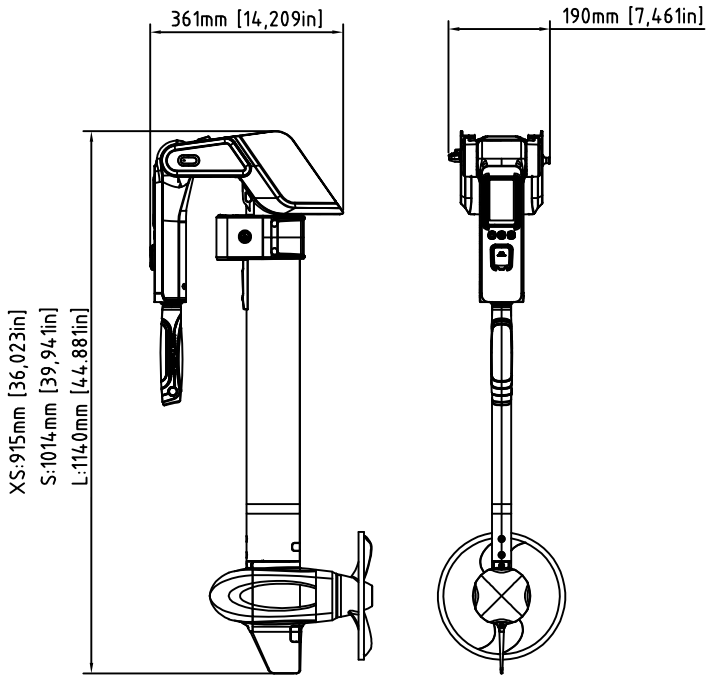

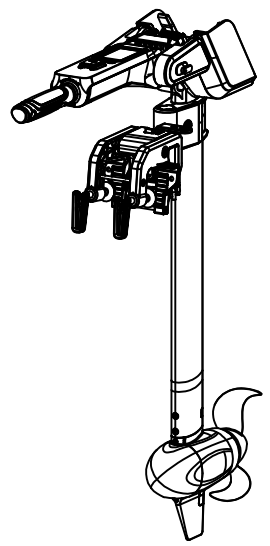

逸动科技
EPROPULSION

Spirit 2电动船外机尺寸图

Scale	1:10	Version	V1.0